Midi / LED/Flash/EVS/Multi-t. sounder 431

Sirena a LED BM 32 suoni 24VAC/DC RD

Codice articolo:	**431.100.75**

DATI MECCANICI	
Altezza	171 mm
Diametro	146 mm
Materiali	PC PC/ABS
Colore calotta	Rosso
Colore cassa	Nero
Catgoria di protezione	IP65
Collegamento	Morsetto a vite
Sezione del cavetto max.	1,50 mm² / 16AWG
Punto di inserimento dei cavi	Passacavo a membrana
Cablaggio minimo	d = 1 mm
Cablaggio massimo	d = 13 mm
Scarico trazione	Presente (conf alla norma VDE)
Tipo di fissaggio	Montaggio in piano
Temperatura operativa minima	-30°C
Temperatura operativa massima	+50°C
Peso con imballaggio	610 g
Peso del prodotto	470 g

DATI ELETTRICI	
Tensione d'esercizio	24V
Tipo di tensione d'esercizio	AC/DC
Frequenza di tensione d'eser	50Hz
Tolleranza di tensione	+/- 10%
Tensione nominale di esercizio	24 VDC
Corrente nominale di esercizio	410 mA
Corrente di spunto nominale	650 mA
Classe di protezione	Classe di protezione 2
Grado di inquinamento	3

DATI OTTICI	
Sorgente luminosa	LED
Colore della luce	Rosso
Immagine ottica del segnale	Durata EVS Lampo
Durata ottica	max. 50.000 h

DATI ACUSIBILI	
Vol. (max) 1m di distanza	108,0 dB (A)

! Per ulteriori informazioni sull'installazione e il montaggio, fare riferimento alla guida utente appropriata su www.werma.com. Questa copia stampata è a solo scopo informativo ed è soggetta a modifiche.

Midi / LED/Flash/EVS/Multi-t. sounder 431

Sirena a LED BM 32 suoni 24VAC/DC RD

Immagine del segnale acustico	Multisuono
Numero di suoni	32 suoni
Durata di vita acustica	min. 5.000 h

DATI DI APPROVAZIONE	
Conforme a CE	Sì
Conforme alla direttiva RoHS	Sì
WEEE	Sì
Conforme alla direttiva ATEX	No
Conforme a CCC	No
Conforme a UL	cULus
UL Type Rating	Tipo 12
Conforme a FCC	No
Conforme a IC	No
Certificato EAC disponibile	Sì
Conforme a UKCA (Importatore)	Sì (WERMA (UK) Ltd.)
Conforme a CMIM	No
Conforme ad AS-I	No
Approvazione ICAO	No
Conforme a DNV	No
Conforme alla norma comunitari	No
Conforme con VdS	No

! Per ulteriori informazioni sull'installazione e il montaggio, fare riferimento alla guida utente appropriata su www.werma.com. Questa copia stampata è a solo scopo informativo ed è soggetta a modifiche.

Midi / LED/Flash/EVS/Multi-t. sounder 431

Sirena a LED BM 32 suoni 24VAC/DC RD

DISEGNO

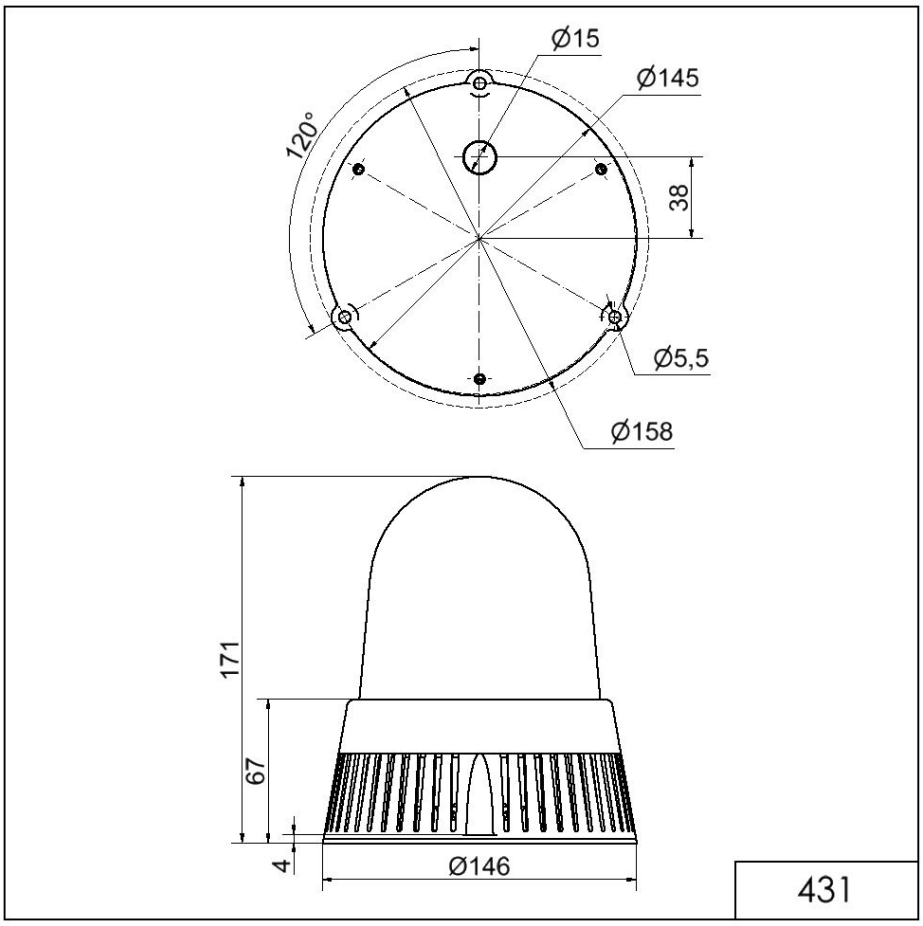

! Per ulteriori informazioni sull'installazione e il montaggio, fare riferimento alla guida utente appropriata su www.werma.com. Questa copia stampata è a solo scopo informativo ed è soggetta a modifiche.